VALVOLA DI RITEGNO IN LINEA CON FORO CALIBRATO

Caratteristiche

TIPO	PORTATA MAX	PRESSIONE MAX
VR-38/*/*/*	30 l/min.	400 bar

Simbolo

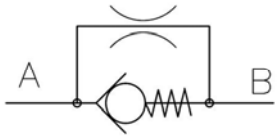

Dimensioni

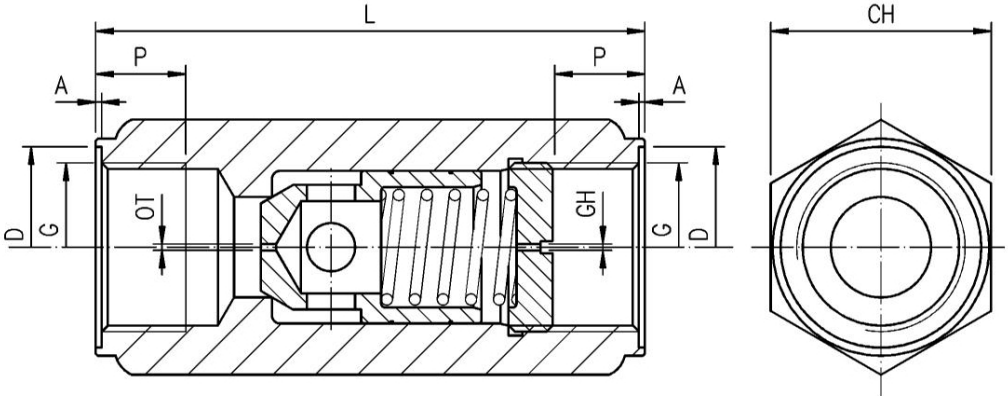

CODICE	A	Ch.	D	G	L	P	MOLLA	Ø OT	Ø GH
							(Bar)	(mm)	(mm)
VR-38/0	1	27	23	3/8" BSP	70	11	0,5	Standard	Standard
VR-38/8							8	Standard	Standard
VR-38/8/0/30							8	Standard	3
VR-38/2/8/15							2	0,8	1,5
VR-38/2/9/15							2	0,9	1,5
VR-38/2/10/15							2	1	1,5
VR-38/2/12/25							2	1,25	2,5
VR-38/2/15/25							2	1,5	2,5
VR-38/2/17/25							2	1,75	2,5
VR-38/2/20/25							2	2	2,5
VR-38/2/22/25							2	2,25	2,5
VR-38/2/25/30							2	2,5	3
VR-38/2/8/0							2	0,8	Standard
VR-38/2/9/0							2	0,9	Standard
VR-38/2/10/0							2	1	Standard
VR-38/2/12/0							2	1,25	Standard
VR-38/2/15/0							2	1,5	Standard
VR-38/2/17/0							2	1,75	Standard
VR-38/2/20/0							2	2	Standard
VR-38/2/22/0							2	1,25	Standard
VR-38/2/25/0							2	2,5	Standard
VR-38/2/27/0							2	2,75	Standard
VR-38/2/30/0							2	3	Standard
VR-38/2/10/25							2	1	2,5
VR-38/2/15/15							2	1,5	1,5
VR-38/2/12/15							2	1,25	1,5
VR-38/0/12							0,5	1,25	Standard
VR-38/0/15							0,5	1,5	Standard
VR-38/0/22							0,5	2,25	Standard
VR-38/0/10							0,5	1	Standard
VR-38/0/20							0,5	2	Standard
VR-38/2/25/30							2,0	2,5	3

VALVOLA DI RITEGNO IN LINEA CON FORO CALIBRATO

Descrizione

Le VR-38 sono valvole di ritegno in linea a comando diretto. L'esecuzione speciale con foro calibrato fatto sul pistone della valvola permette di ottenere il passaggio libero (ad alta velocità) in una direzione (A-B) e il controllo nel verso opposto (B - A).
La portata controllata dipende dal diametro scelto del foro.

Norme di installazione

- Le valvole VR possono essere montate in qualsiasi posizione
- Fluido da utilizzare: olio idraulico a norme DIN 51524 con viscosità compresa tra 30 e 100 mm^2/s (cSt) a 40°C
- Filtrazione richiesta del fluido impiegato 25µ
- Temperatura fluido idraulico: da -20° a +80°

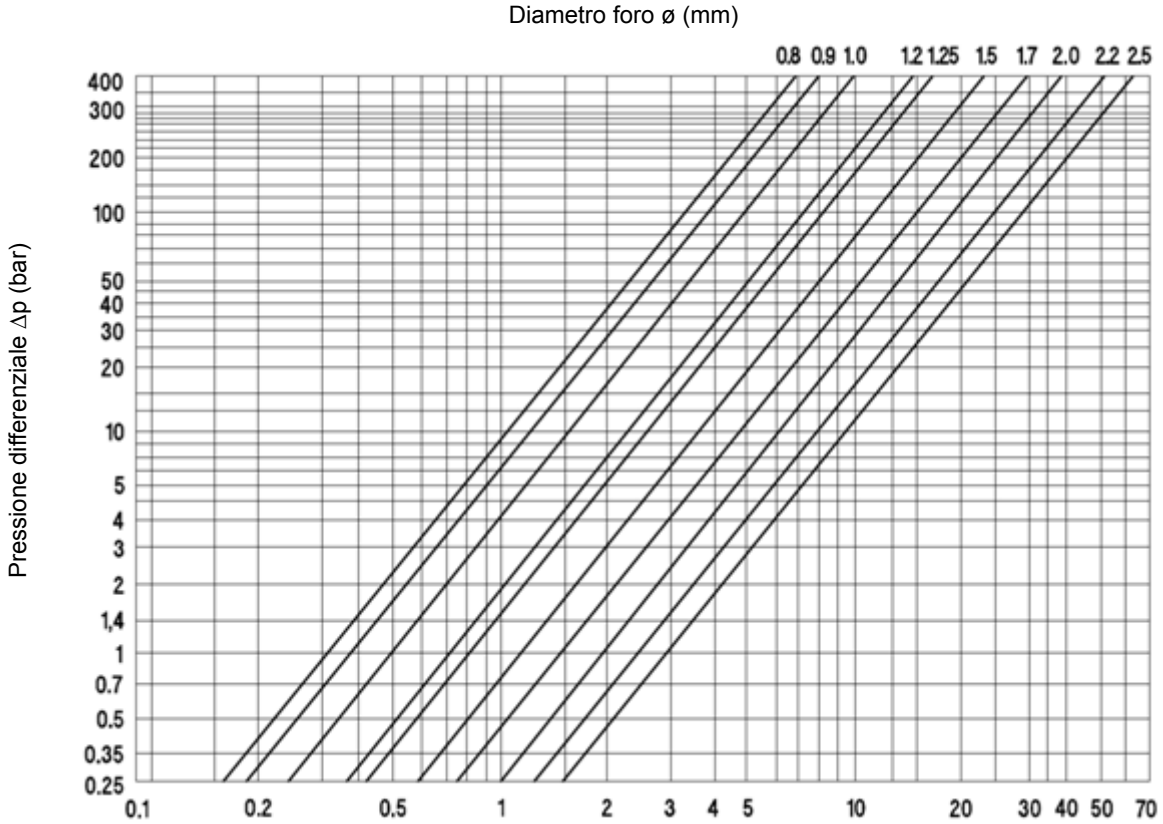

Ordinazione

VR - 38 / * / * / *

- Ø GH
- Ø OT
- Pressione di apertura (0,5 se omesso) 2 = 2 bar 4 = 4 bar 8 = 8 bar
- **38**=3/8" Gas
- Valvola di ritegno in linea con foro calibrato