VALVOLA DI RITEGNO MODULARE CETOP-08

Caratteristiche

TIPO	PORTATA	PRESSIONE	MASSA
IRM-08/P	350 l/min.	320 bar	11 Kg.
IRM-08/T	350 l/min.	320 bar	11 Kg.

Descrizione

Valvola di ritegno a montaggio modulare Cetop-08

Dimensioni

Tipo IRM-08/P

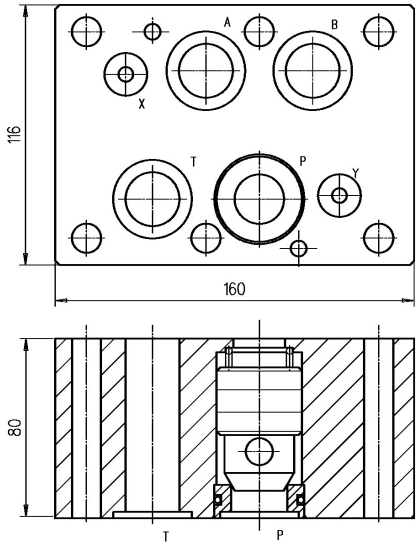

Simbolo

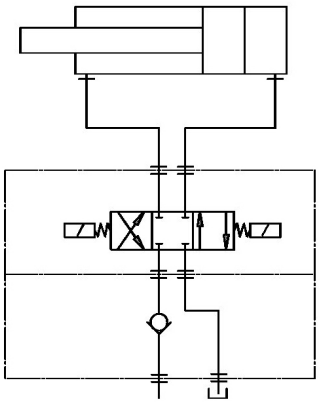

Dimensioni

Tipo IRM-08/T

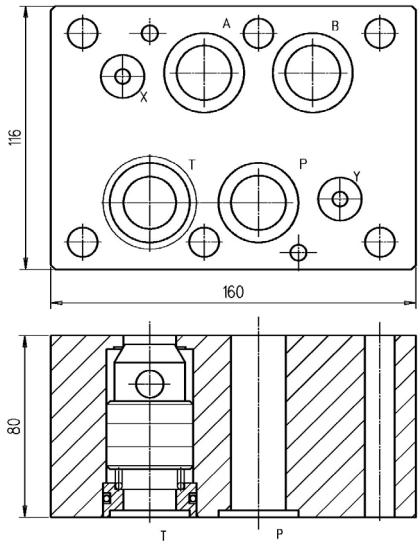

Simbolo

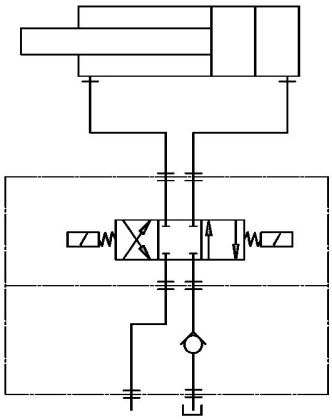

Ordinazione

IRM-08 / *

- P=ritegno su bocca P T=ritegno su bocca T
- Valvola di ritegno modulare CETOP 08

Norme di installazione

- Le valvole IRM possono essere installate in qualsiasi posizione.
- Fluido da utilizzare: olio idraulico a norme DIN 51524 con viscosità compresa tra 30 e 100 mm^2/s (cSt) a 40°C
- Filtrazione richiesta del fluido impiegato 25µ
- Temperatura fluido idraulico: da -20° a +75°C