VALVOLA DI RITEGNO MODULARE CETOP-03

Caratteristiche

TIPO	PORTATA	PRESSIONE	MASSA
IRM-03/*	24 l/min.	350 bar	1 Kg.

Descrizione

Valvola di ritegno modulare Cetop-03 su bocca P oppure T.

Dimensioni

Tipo IRM-03/P
N°4 OR-108

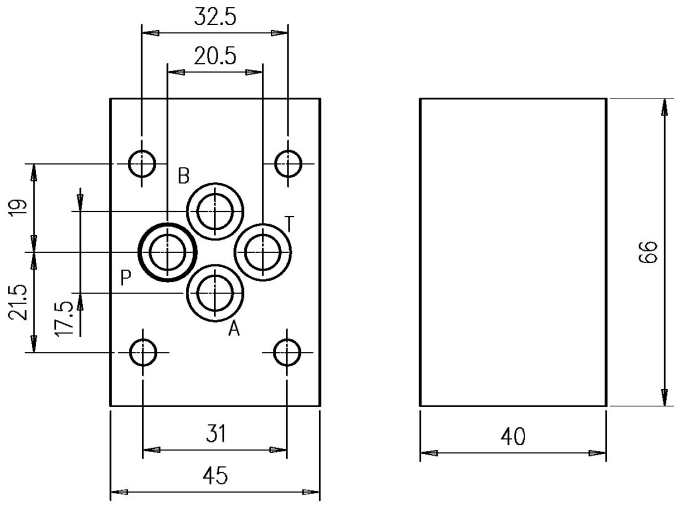

Simbolo

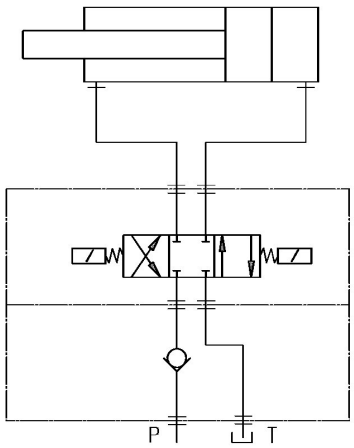

Dimensioni

Tipo IRM-03/T
N°4 OR-108

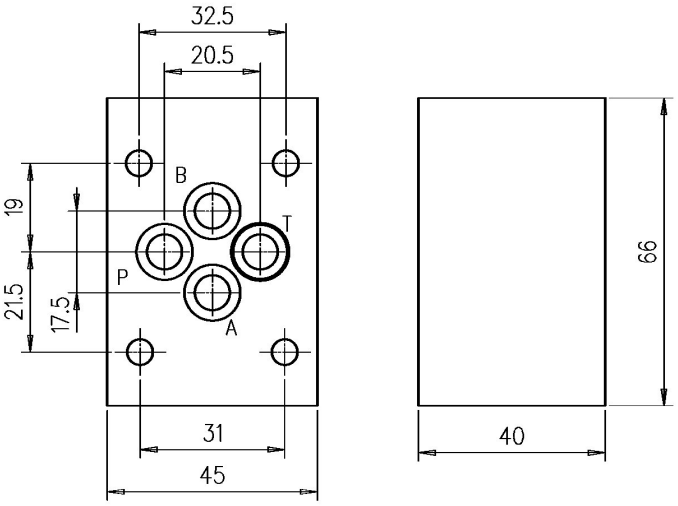

Simbolo

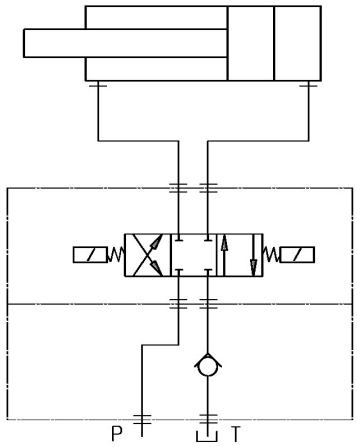

Norme di installazione

- Le valvole IRM possono essere montate in qualsiasi posizione
- Fluido da utilizzare: olio idraulico a norme DIN 51524 con viscosità compresa tra 30 e 100 mm^2/s (cSt) a 40°C
- Filtrazione richiesta del fluido impiegato 25µ
- Temperatura fluido idraulico: da -20° a +75°C

Ordinazione

IRM-03 / *

- * : P=ritegno su bocca P; T=ritegno su bocca T
- IRM-03 : Valvola di ritegno modulare CETOP 03