VALVOLA DI SFIATO ARIA

Caratteristiche

TIPO	GRANDEZZA	PORTATA MIN	PRESSIONE MAX
DRS-14	1/4"gas	5 l/min.	350 bar

Descrizione

La valvola DRS è una valvola di sfiato aria. Eliminando l'aria presente nei circuiti, facilita l'adescamento delle pompe.
E particolarmente utile su pompe a pistoni e a palette.

Dimensioni

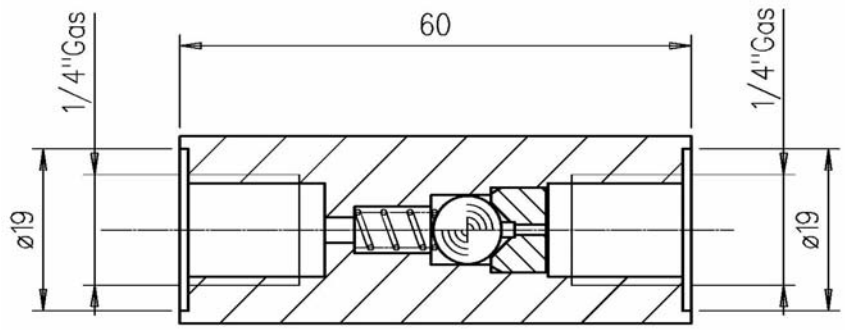

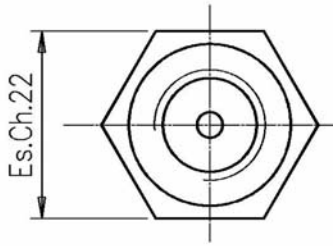

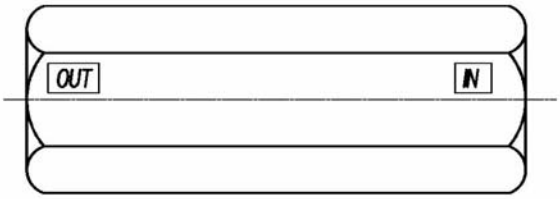

Simbolo

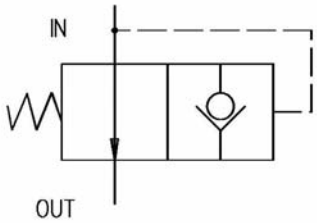

Norme di installazione

- Le valvole DRS sono da installare preferibilmente in verticale con l'out verso l'alto
- Fluido da utilizzare: olio idraulico a norme DIN 51524 con viscosità compresa tra 30 e 100 mm^2/s (cSt) a 40°C
- Filtrazione richiesta del fluido impiegato 25µ
- Temperatura fluido idraulico: da -20° a +75°C

Ordinazione

DRS - 14

- 14 = attacchi 1/4"gas
- DRS: Valvola di sfiato aria