POMPE DOPPIE A PISTONI RADIALI + INGRANAGGI

Caratteristiche generali

TIPO	cc/giro BP	L/m BP a 1450 g/m	P MAX BP	cc/giro AP	L/m AP a 1450 g/m	P. MAX AP	A	B	C	Aspir.	Mand.
IPFRG2-40/R10-63	39.6	57.4	140	6.3	8.9	500	71.2	160.4	303.4	Tipo C	Tipo E
IPFRG2-40/R10-89				8.9	12.8	350					
IPFRG2-40/R10-106				10.6	15	300					

Descrizione

Pompa a due stadi a cilindrata fissa IPFRG2-../R10.

Simbolo

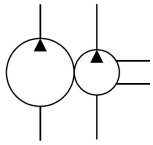

Dimensioni

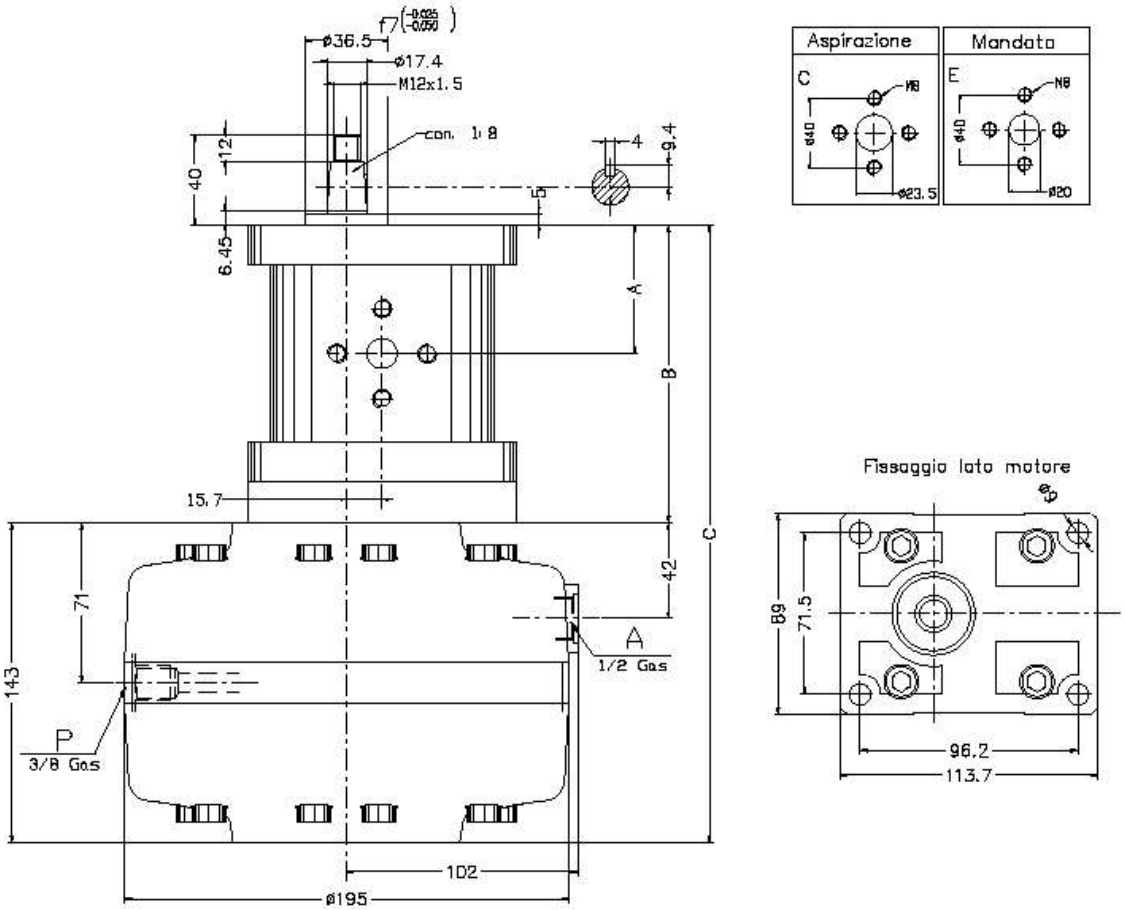

Norme di installazione

- Pompa a due stadi cilindrata fissa
- Pompa BP ad ingranaggi flangiata in asse a pompa a pistoni radiali AP
- Fissaggio : Attacco a flangia lato albero
- Senso di rotazione : Standard senso orario
- Velocità di rotazione : 900-1800 g/m
- Montaggio : Esterno o ad immersione da specificare
- Campo di temperatura : -20°C a +80°C
- Fluido idraulico : Olio minerale DIN 51524-51525
- Campo di viscosità del fluido : 16-300cSt (2,4-40°E), raccomandata 16-35 cSt
- Classe di contaminazione del fluido: ISO 16/13 – Filtri raccomandati 25 : 60 µ in mandata o ritorno

Ordinazione

IPFRG2 - ** - / R10 - **

63 = 6,3 c3/g **89 = 8,9 c3/g** **106 = 10,6 c3/g**

19 = 19,2 c3/g **22** = 22,8 c3/g **26** = 26,2 c3/g

30 = 30 c3/g **34** = 34,2 c3/g **40** = 39,6 c3/g

Pompa a due stadi a cilindrata fissa