POMPE DOPPIE A PISTONI RADIALI +INGRANAGGI

Caratteristiche generali

TIPO	cc/giro BP	L/m BP a 1450 g/m	Pmax BP	cc/giro AP	L/m AP a 1450 g/m	Pmax AP	A	B	C	Aspir.	Mand.	Massa Kg
IPFRG2-30/R3-09	30,00	43,50	160	0.90	1.38	800	63,2	144,4	231.4	Tipo C	Tipo E	6
IPFRG2-30/R3-12				1.2	1.71	600						
IPFRG2-30/R3-19				1.89	2.67	500						
IPFRG2-30/R3-27				2.72	3.85	350						

Descrizione Pompa a due stadi a cilindrata fissa IPFRG2.

Simbolo

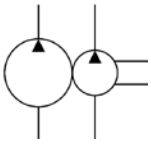

Dimensioni

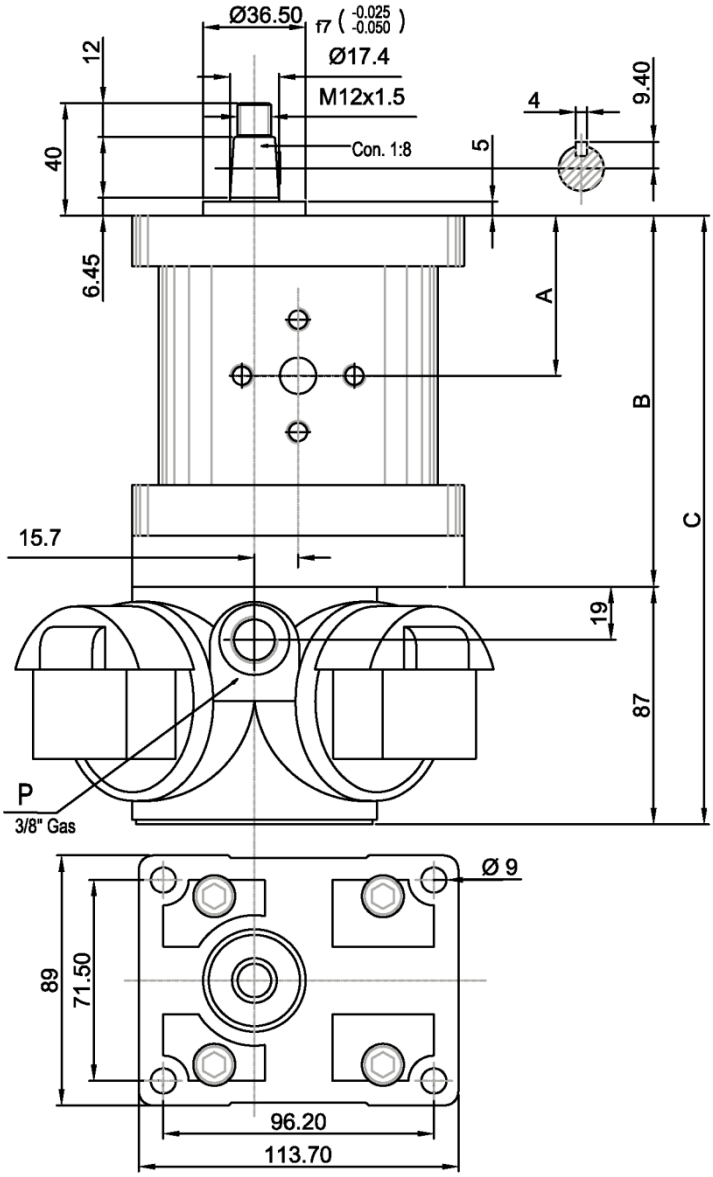

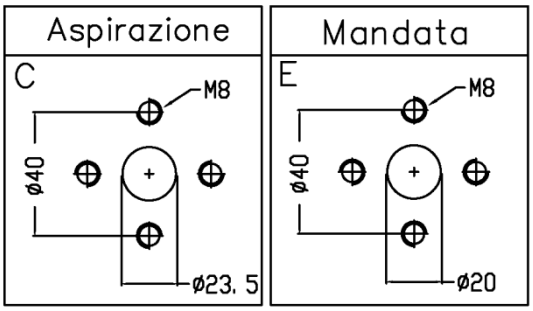

Norme di installazione

- Pompa a due stadi cilindrata fissa
- Pompa BP ad ingranaggi flangiata in asse a pompa a pistoni radiali AP
- Fissaggio : Attacco a flangia lato albero
- Senso di rotazione : Standard senso orario
- Velocità di rotazione : 900-1800 g/m
- Montaggio : Esterno o ad immersione da specificare
- Campo di temperatura : -20°C a +80°C
- Fluido idraulico : Olio minerale DIN 51524-51525
- Campo di viscosità del fluido : 16-300cSt (2,4-40°E), raccomandata 16-35 cSt
- Classe di contaminazione del fluido: ISO 16/13 – Filtri raccomandati 25 : 60 µ in mandata o ritorno

Ordinazione

IPFRG2-30/R3 - * * / I montaggio immerso

/ E montaggio esterno

Pompa a due stadi a cilindrata fissa : **09** = 0,9 c^3/g **12** = 1,2 c3/g **19**=1,9 c3/g **27**=2,7 c3/g