POMPA A PISTONI RADIALI

Caratteristiche generali

TIPO	cc/giro	Velocita' g/min	L/min a 1450 g/min P max	P max	Potenza kW	Massa Kg
IPFR 14-88	8,8	600÷1800	10,8	500	9.3	12
IPFR 14-127	12.7		16,5	350	10	12

Descrizione

Pompa a pistoni radiali a cilindrata fissa a quattordici pompanti IPFR14.

Simbolo

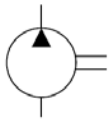

Dimensioni

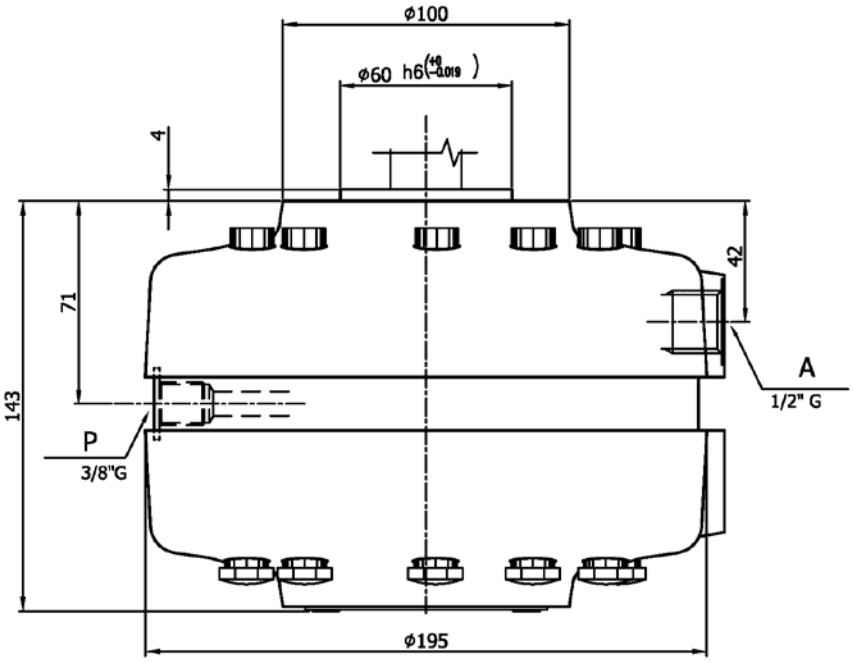

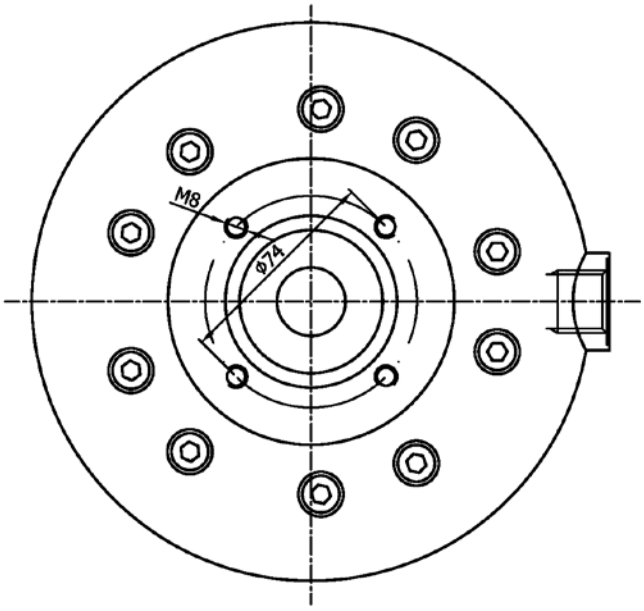

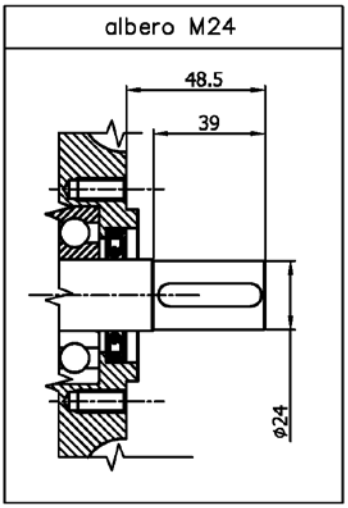

Norme di installazione

- Pompa a pistoni radiali a cilindrata fissa a 14 pompanti
- Fissaggio : Attacco a flangia lato albero
- Senso di rotazione : (indifferenti)
- Velocità di rotazione : 600-1800 g/m
- Montaggio : Esterna/ immersa da specificare
- Campo di temperatura : -20°C a +80°C
- Fluido idraulico : Olio minerale DIN 51524-51525
- Campo di viscosità del fluido : 16-300cSt (2,4-40°E), raccomandata 16-35 cSt
- Classe di contaminazione del fluido: ISO 16/13 – Filtri raccomandati 10 : 25 µ in mandata o ritorno

Ordinazione

IPFR14 - * * **/ I** : montaggio immerso

/ E : montaggio esterno

Pompa radiale a cilindrata fissa : **88** = 8,8 c^3/g **127** = 12,7 c^3/g