POMPA A PISTONI RADIALI

Caratteristiche generali

TIPO	cc/giro	Velocità g/min	L/min a 1450 g/min P max	P max	Potenza kW	Massa Kg
IPFR 10-63	6,3	600÷1800	7,7	500	6.7	12
IPFR 10-89	8,9		11,8	350	7.1	12

Descrizione Pompa a pistoni a cilindrata fissa a dieci pompanti IPFR10.

Simbolo

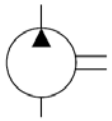

Dimensioni

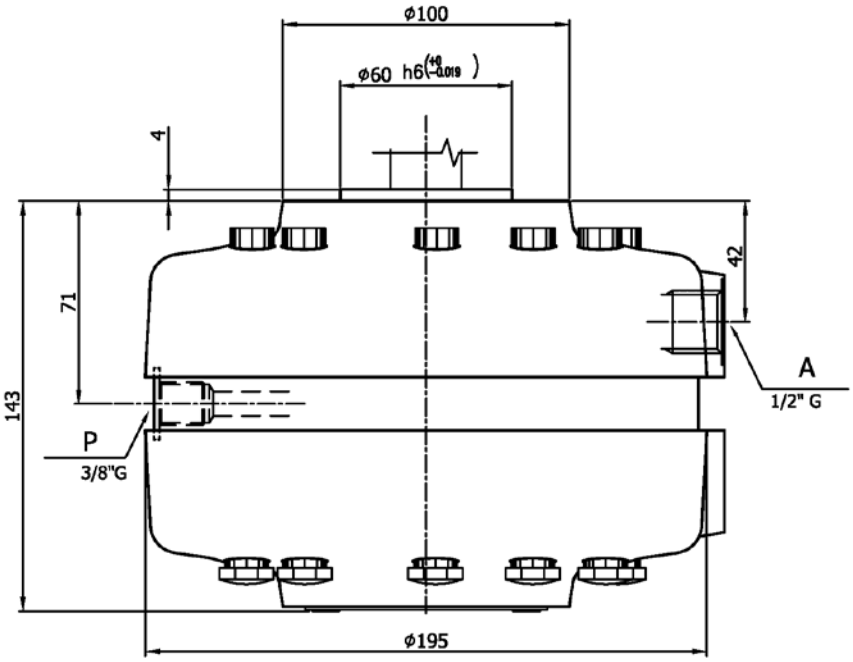

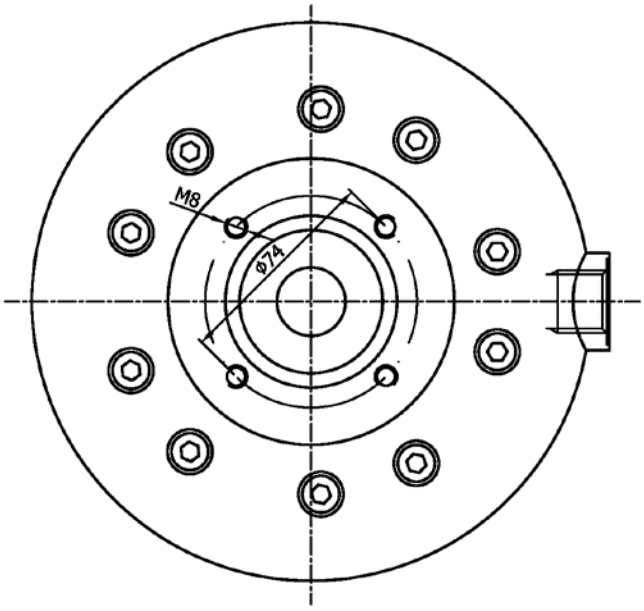

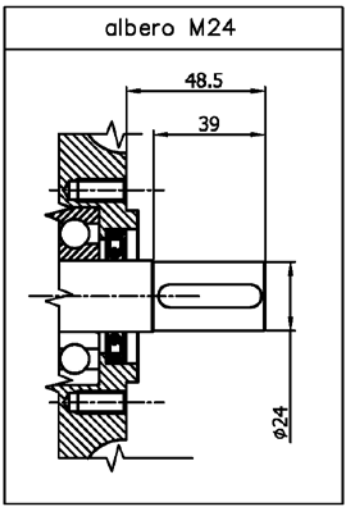

Norme di installazione

- Pompa a pistoni radiali a cilindrata fissa a dieci pompanti
- Fissaggio : Attacco a flangia lato albero
- Senso di rotazione : (indifferenti)
- Velocità di rotazione : 600-1800 g/m
- Montaggio : Esterna/ immersa da specificare
- Campo di temperatura : -20°C a +80°C
- Fluido idraulico : Olio minerale DIN 51524-51525
- Campo di viscosità del fluido : 16-300cSt (2,4-40°E), raccomandata 16-35 cSt
- Classe di contaminazione del fluido: ISO 16/13 – Filtri raccomandati 10 : 25 µ in mandata o ritorno

Ordinazione

IPFR10 - * * **/ I** : montaggio immerso

/ E : montaggio esterno

Pompa radiale a cilindrata fissa : **63** = 6,3 c^3/g **89** = 9,9 c^3/g